Angst+Pfister

APSOvib® – Support de générateurs HD

Le nom APSOvib® est la garantie d'une solution adaptée à vos besoins, aux coûts optimisés, dans le domaine de la technologie de l'antivibration. APSOvib® offre une large gamme de produits associée à un incomparable savoir-faire dans les applications.

Avec les nouveaux supports de générateurs APSOvib® HD spécialement conçus pour les les générateurs et moteurs diesel de grande taille, vous pouvez atteindre une isolation antivibratoire optimale. Le boîtier de protection intégré protège l'élément contre les projections d'eau et d'huile.

Domaines d'utilisation

Les supports de générateurs APSOvib® HD sont utilisés pour découpler les générateurs et les moteurs de grande taille. Grâce à une bonne isolation, les vibrations à basse fréquence ne sont pas transmises dans le bâtiment. Les supports possèdent une résistance à l'arrachement et garantissent également également une isolation transversale optimale.

Champ d'application

- Les deux tailles disponibles couvrent une capacité de charge de 700 kg à 4200 kg
- Une fréquence propre de 4 Hz peut être atteinte
- Les supports possèdent une résistance à l'arrachement

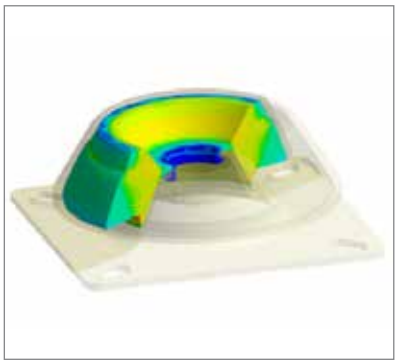

Nos coordonnées:

Angst + Pfister AG
apsovib@angst-pfister.com
www.angst-pfister.com

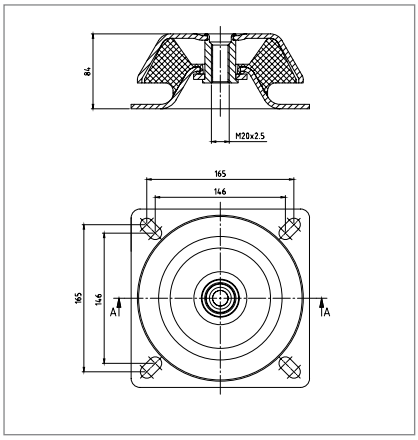

APSOvib® Support de générateurs HD – Type 1

Type	Capacité de charge F_z N	Déflection s_z mm	Raideur c_z N/mm
GL 1-700	7000	12	583
GL 1-1200	12000	12	1000
GL 1-1600	16000	12	1333
GL 1-3000	30000	12	2500

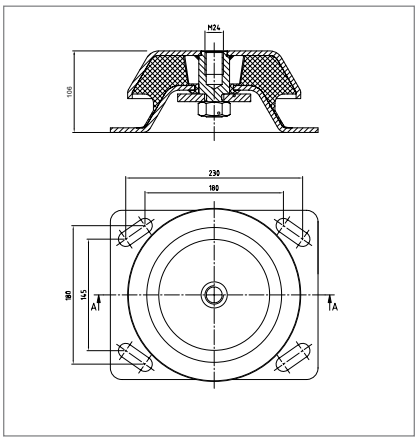

APSOvib® Support de générateurs HD – Type 2

Type	Capacité de charge F_z N	Déflection s_z mm	Raideur c_z N/mm
GL 2-1600	16000	16	1000
GL 2-2400	24000	16	1500
GL 2-3400	34000	16	2125
GL 2-4200	42000	16	2625

Matériau de de la partie en élastomère

NR, noir

Matériau du boîtier

Acier zingué, chromaté

Directives UE

Conforme selon 2002/95/EG (RoHS)

08 8620 3003 A+P Group_DE_NP_05.2015